01 3122

Especificação técnica

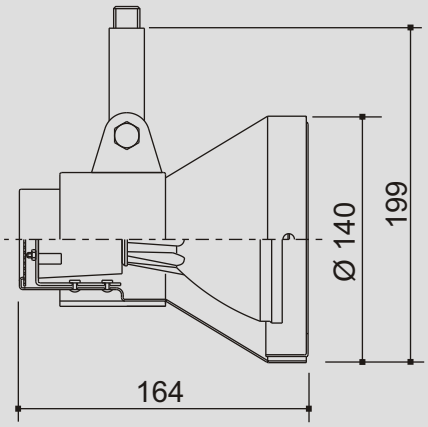

Especificação: Spot em alumínio pintado por processo eletrostático. Fixação através de canopla baixa.

Acessório opcional:
01 9633 - Canopla em alumínio p/transf.

Lâmpada: 1x70W Vapor metálico PAR30 - E27

INTERPAM
tecnologia em iluminação